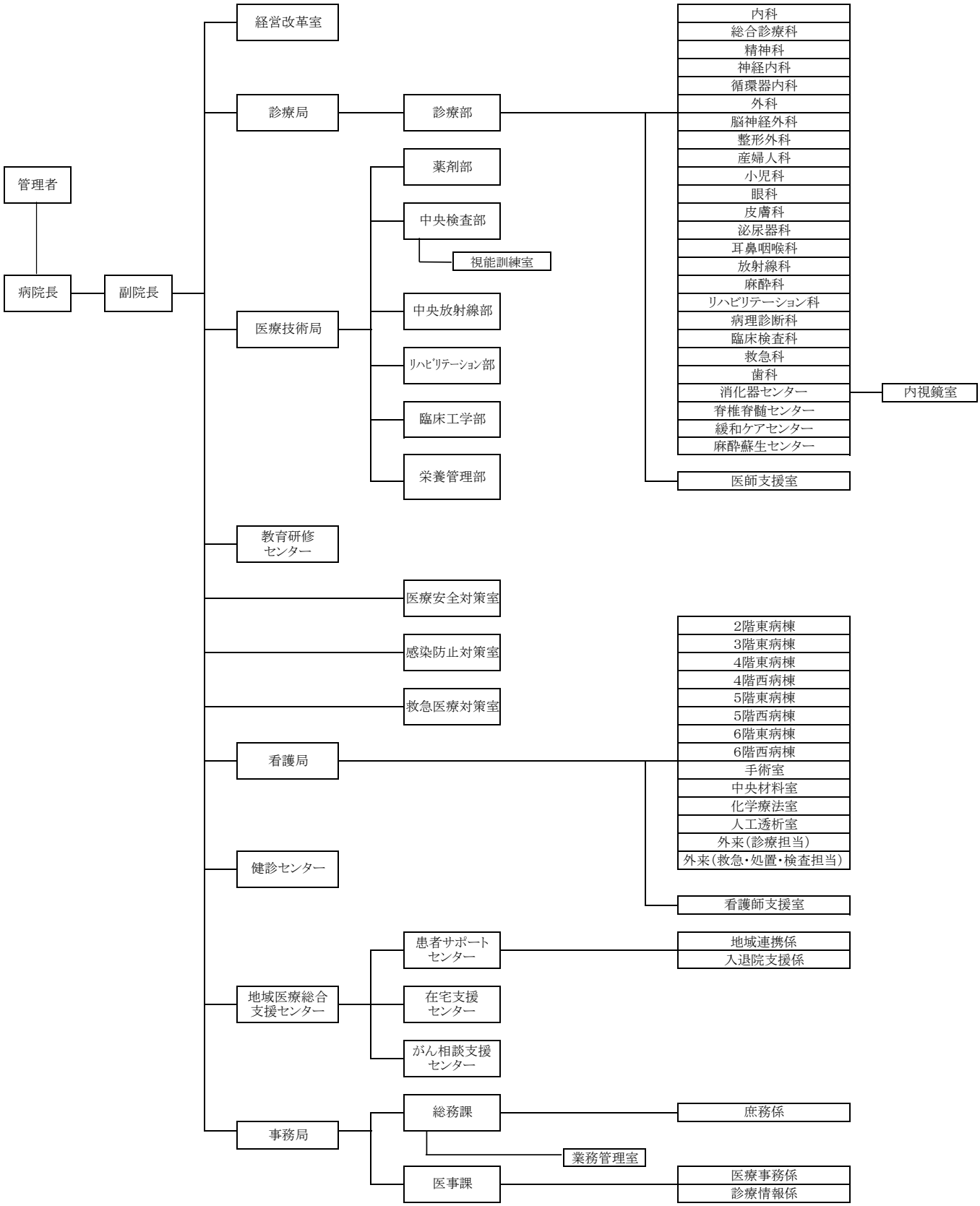鳥取市立病院　組織図　（令和５年４月１日）